Nikon EL-Nikkor

引き伸し用レンズ

新発売 50mm F2.8 N

エル・ニッコール50mmF2.8Nは、シャープな画像の再現性に定評のある従来のエル・ニッコールを、さらに充実させた新設計の引伸し用レンズです。

多層膜コーティングにより、いっそうクリアーでコントラストの良い画像が得られます。

くわえて、引伸し機の光源ランプの点燈により、絞り数字を照明。

さらに、絞り数字を見やすい位置にするために、絞り表示窓が30°間隔で調節できるなど、操作性も十分考慮されています。

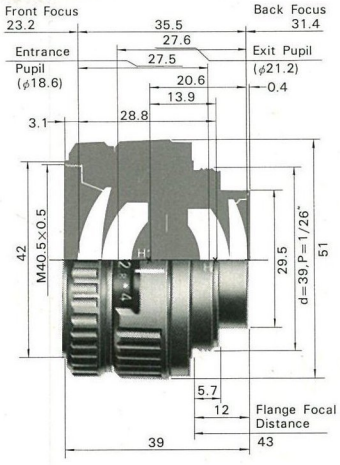

仕様	
焦点距離(設計値)	52.1mm
最小絞り値	f16
レンズ構成	4群6枚
基準倍率	8×
標準使用倍率範囲	2×～20×
画角	46°
色収差補正波長域	380～700mμ
画面サイズ	43.2mmφ
原稿サイズ	24×36mm
重量	105g
最大径	51mm
アタッチメントサイズ	40.5mm, P=0.5mm 径39mm, P=1/26"
マウント	¥14,200
価格	

※ニコンエンラージャーRA-350オートフォーカスには、付属の専用エル・ニッコールレンズをご使用ください。

Nikon 日本光学工業株式会社

●本社 ☎(03)214-5311(大代表)
100・東京都千代田区丸の内3-2-3 富士ビル

●大阪営業所 ☎(06)251-7021(大代表)
542・大阪市南区安堂寺橋通3-58 興国ビル

●札幌営業所 ☎(011)231-7896(代表)
060・札幌市中央区大通西1-13 大通ビル

●仙台営業所 ☎(0222)27-1237(代表)
980・仙台市中央3-2-1 仙台清水ビル

●新潟営業所 ☎(0252)22-1461(代表)
951・新潟市西堀通5番町855 コーリンビル

●横浜営業所 ☎(045)312-1101(代表)
220・横浜市西区北幸1-1-13 横浜駅前ビル

●名古屋営業所 ☎(052)203-1871(代表)
460・名古屋市中区栄2-5-1 宝第一ビル

●広島営業所 ☎(0822)48-1216(代表)
730・広島市袋町3-19 広島東邦生命ビル

●福岡営業所 ☎(092)721-3561(代表)
810・福岡市中央区天神2-12-1 天神ビル

●サービス部 ☎(03)764-2601(代表)
143・東京都大田区大森北6-19-22

●東京サービスセンターショールーム ☎(03)215-0561・2
100・東京都千代田区丸の内2-5-2 三菱ビル

●東京サービスセンター修理部 ☎(03)212-1608・9
100・東京都千代田区丸の内1-2-1 東京海上ビル

●東京・銀座サービスステーション ☎(03)563-1308・9
104・東京都中央区銀座4-5-4 銀四ビル

●東京・大井サービスステーション ☎(03)771-6963
140・東京都品川区大井1-2-15

●静岡サービスステーション ☎(0542)52-5853・4
420・静岡市南安倍1-3-10 山善静岡ビル

●名古屋サービスステーション ☎(052)563-2881
450・名古屋市中村区名駅3-28-12 大名古屋ビル

●大阪・梅田サービスステーション ☎(06)372-3385・3602
530・大阪市北区芝田1-4-17 梅田エステートビル

●高松サービスステーション ☎(0878)21-1321・2
760・高松市古新町6-8 第三ミタケビル

●金沢サービスステーション ☎(0762)22-1201
920・金沢市尾山町3-18 東京海上ビル

●このカタログは昭和54年6月21日現在です。製品の外観・仕様は改善のため変更されることがありま

ご用命は当店へ

8211-01KJC 906-20/1